Mode d'emploi

HOME DELUXE
WIR MACHEN ZUHAUSE

Pouf d'extérieur HEAVEN

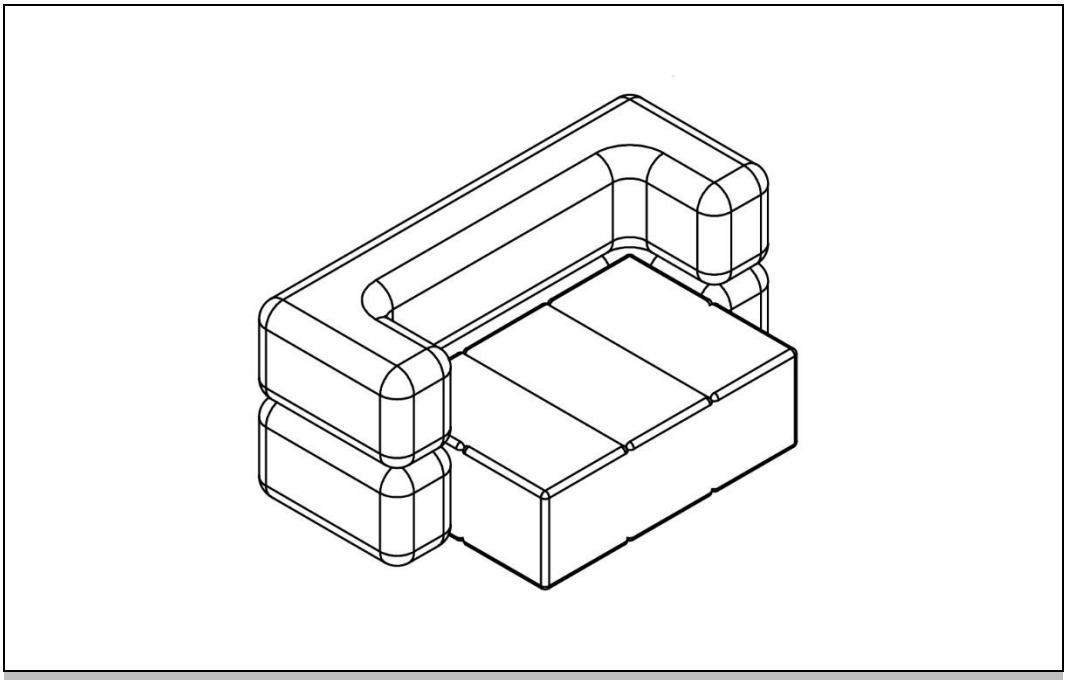

Mode d'emploi original

Conçu en Allemagne

IMPORTANT :

CONSERVER POUR TOUTE RÉFÉRENCE ULTÉRIEURE.

LIRE ATTENTIVEMENT !

Table des matières

1. Généralités 3
1.1. Aperçu des produits 3
1.2. Remarques générales 3
1.3. Garantie 3
2. Informations sur le mode d'emploi 4
2.1. Disponibilité du mode d'emploi 4
2.2. Groupes cibles du mode d'emploi 4
2.3. Informations sur la traduction 4
2.4. Explication des symboles 4
2.5. Généralités sur le mode d'emploi 5
2.6. Utilisation prévue 5
2.7. Consignes générales de sécurité 5
3. Caractéristiques du produit 6
3.1. Données techniques 6
3.2. Description du produit 7
4. Contenu de la livraison 7
5. Montage 8
5.1. Consignes de sécurité 8
5.2. Structure du produit 8
6. Application 10
6.1. Consignes de sécurité 10
6.2. Première mise en service 11
6.3. Exploitation 11
6.4. Lieu de stockage 11
7. Dépannage 11
8. Nettoyage et entretien 12

8.1. Consignes de sécurité 12
9. Démontage 13
9.1. Consignes de sécurité 13
10. Élimination 13
10.1. Remarques générales 13

Chère cliente, cher client

Nous te remercions d'avoir choisi un produit de **Home Deluxe GmbH**. Nous te souhaitons beaucoup de plaisir avec ton nouveau pouf d'extérieur HEAVEN.

Le mode d'emploi t'aide à monter, à mettre en service, à utiliser et à entretenir le produit. Le mode d'emploi et les consignes de sécurité doivent être lus attentivement et intégralement. Respecte ces consignes afin d'éviter tout danger.

1. Généralités

1.1. Aperçu des produits

Pouf d'extérieur HEAVEN | *ID d'article :* 25031 | *ID de variante :* 60384

1.2. Remarques générales

Pour répondre à nos exigences, nous améliorons constamment la qualité, simplifions le montage, l'utilisation ou adaptons les produits aux souhaits des clients. En raison de ces changements, la version actuelle du mode d'emploi se trouve sur notre site Internet.

Le terme "produit" est utilisé dans le mode d'emploi pour désigner le "Pouf Outdoor HEAVEN".

1.3. Garantie

Les droits légaux de responsabilité pour vices et de garantie s'appliquent à partir de la date d'achat.
Home Deluxe GmbH décline toute responsabilité pour les dommages dus au non-respect du mode d'emploi. Les réclamations résultant d'un montage ou d'une utilisation non conforme sont exclues de la garantie. En cas de défaut du produit, adresse-toi par écrit à notre service clientèle en indiquant le nom du produit, le numéro de série et une photo de la plaque signalétique :

Home Deluxe GmbH
Chemin de retranchement 2
32312 Lübbecke
Allemagne
Tél : +49 (0)5743 6181-0
www.home-deluxe-gmbh.de

Si tu as d'autres questions, notre service clientèle se tient à ta disposition via le formulaire de contact.

2. Informations sur le mode d'emploi

2.1. Disponibilité du mode d'emploi

Le mode d'emploi fait partie intégrante du produit et doit être conservé dans son intégralité et à proximité immédiate du produit.

2.2. Groupes cibles du mode d'emploi

Le mode d'emploi doit être lu et respecté par toute personne impliquée dans l'une des activités ou l'utilisation suivantes :

- Déballage
- Montage / Installation
- Mise en service / fonctionnement
- Maintenance / contrôle / entretien
- Dépannage / réparation
- Élimination

2.3. Informations sur la traduction

Le mode d'emploi original a été rédigé en allemand. Pour toute autre langue disponible, il s'agit d'une traduction de la version allemande.

2.4. Explication des symboles

Symbole	Explication des symboles
	**AVERTISSEMENT** Ce symbole indique les dangers potentiels pouvant entraîner des blessures mortelles ou graves. Avant d'effectuer l'étape de montage ou d'application correspondante, il faut lire la remarque correspondante.
	**INFO / REMARQUE** Ce symbole donne des indications importantes et signale des dommages matériels. Prenez-en connaissance avant d'effectuer l'étape de montage ou d'application correspondante afin de comprendre les problèmes et d'éviter les dommages.
	**Lire le mode d'emploi** Le symbole indique que le mode d'emploi doit être lu attentivement avant le montage/l'installation et/ou l'utilisation de l'appareil.

2.5. Généralités sur le mode d'emploi

Le mode d'emploi concerne le pouf Outdoor HEAVEN. Il contient des informations importantes sur le montage, le fonctionnement, l'entretien et le nettoyage. Le mode d'emploi, en particulier les consignes de sécurité, doit être lu attentivement avant la mise en service du produit, conservez-le soigneusement. N'utilise le produit que comme décrit dans ce mode d'emploi afin d'éviter toute blessure ou tout dommage accidentel. Si tu transmets le produit à un tiers, tu dois également lui remettre ce mode d'emploi.

2.6. Utilisation prévue

Le produit est de haute qualité, a une longue durée de vie et est exclusivement destiné ou adapté à un usage privé dans des proportions raisonnables et habituelles. En outre, notre produit n'est **pas** destiné à un usage commercial. Une utilisation commerciale n'est autorisée qu'avec l'accord écrit de Home Deluxe GmbH.
Le produit est destiné à être utilisé comme pouf à l'extérieur.
N'utilise le produit que comme décrit dans ce mode d'emploi. Toute autre utilisation est considérée comme non conforme et peut entraîner des dommages matériels ou corporels. Le fabricant décline toute responsabilité pour les dommages causés ou subis par une utilisation non conforme ou incorrecte.

2.7. Consignes générales de sécurité

Indications générales sur les dangers



- Une manipulation inappropriée peut entraîner des dommages corporels et matériels considérables.
- Ne monte le produit **que** si la livraison est complète et sans défaut.
- Assure-toi que toutes les pièces ne sont pas endommagées et qu'elles sont montées de manière appropriée. Un montage incorrect présente un risque de blessure. Les pièces endommagées peuvent avoir une influence sur la sécurité et le fonctionnement.
- Ne place le produit que sur une surface sûre, plane et solide.
- Ne modifie pas le produit.
- Vérifie régulièrement le rembourrage

Danger pour les enfants



- Éloigne les enfants des matériaux d'emballage. Il y a notamment un risque d'étouffement !
- Tenir les enfants éloignés de l'endroit où le produit est assemblé. La livraison contient de petites pièces qui peuvent être avalées ou entraîner de graves blessures.
- **Risque de basculement !** Le produit n'est pas un jouet pour enfants, ni un mur d'escalade ou un équipement sportif. Les différents éléments du produit peuvent tomber s'ils sont soumis à une charge unilatérale, la conséquence pouvant être la mort.
- Les enfants peuvent se blesser en jouant avec le produit ou en se hissant sur le produit.
- Explique aux enfants comment utiliser correctement le produit et ne les laisse jamais sans surveillance pendant qu'ils jouent.
- Veille à ce que les jeunes enfants ne mettent pas de petites pièces dans leur bouche.

Risque de blessure

Une manipulation incorrecte du produit peut entraîner des blessures.



- N'apporte aucune modification constructive au produit. Toute modification doit faire l'objet d'une autorisation écrite du fabricant et être effectuée conformément aux instructions.
- Si le produit est endommagé, il ne doit plus être utilisé. Les pièces endommagées doivent être réparées ou remplacées par des pièces de rechange d'origine.
- Veille à ce que le produit soit installé solidement et durablement afin d'éviter les blessures.

Risque d'endommagement



- Une manipulation inappropriée du produit peut entraîner des dommages.
- N'ouvre pas l'emballage avec des objets tranchants (par ex. couteau, ciseaux ou autres), cela pourrait endommager le produit. Fais attention en l'ouvrant.
- N'utilise pas le produit à proximité d'une source de chaleur ou d'une flamme nue.
- Protéger le produit de la lumière directe et des rayons du soleil.
- Pour éviter toute décoloration du tissu, le produit doit être placé à au moins 40 cm des radiateurs et de toute source de chaleur.
- Ne place pas le produit directement contre un mur, une distance d'au moins 30 cm doit être respectée par rapport aux murs.

Risque d'explosion



- **Attention :** ne pas conserver de substances inflammables, facilement combustibles ou explosives à l'intérieur du produit. Les substances facilement inflammables peuvent prendre feu.

3. Caractéristiques du produit

3.1. Données techniques

Pouf d'extérieur HEAVEN	
Dimensions (L x l x H)	76 x 152 x 100 cm
Surface d'assise (L x P)	80 x 58 cm
Surface de couchage (L x P)	152 x 136 cm
Couleur	Anthracite
Hauteur d'assise	38 cm
Poids	12 kg

3.2. Description du produit

Le pouf HEAVEN offre une fonction de conversion unique en son genre : tu peux le transformer sans peine d'un canapé douillet en un lit confortable. Cette possibilité d'utilisation flexible en fait le compagnon idéal pour tous ceux qui recherchent un confort maximal et des possibilités d'utilisation variées. Tu as ainsi toujours la position adéquate, que tu veuilles lire, prendre un bain de soleil ou simplement t'étendre. Grâce au remplissage de billes de polystyrène à mémoire de forme, le pouf s'adapte parfaitement à la forme de ton corps et t'offre un soutien ergonomique pour des heures de détente en plein air. Le remplissage spécial fait en sorte que le pouf retrouve toujours sa forme initiale et conserve ainsi son confort à long terme. Notre canapé de jardin HEAVEN est en outre fait pour l'extérieur : résistant aux UV et doté de coutures extra solides et indéchirables, il résiste sans peine au vent et aux intempéries. Le tissu résistant à l'eau permet à ton pouf de rester sec même en cas de pluie ou d'humidité. La housse amovible et lavable permet un entretien facile, afin que le pouf reste toujours en pleine forme. Avec ces facteurs de luxe, de la fonction de transformation à la durabilité, le pouf HEAVEN se distingue nettement de la concurrence et deviendra rapidement ton nouveau lieu de prédilection.

4. Contenu de la livraison

Lors de la livraison, vérifie que l'emballage ne présente pas de dommages extérieurs. En outre, vérifie immédiatement après le déballage que la livraison est complète et que le produit et tous les composants sont en parfait état. Ne monte le produit que si le contenu de la livraison est complet et non endommagé. Comme il s'agit d'un produit modulaire, les différents éléments livrés avec les différents modules sont énumérés ci-dessous.

No.	Description	Quantité	Image
1.	Pouf	1	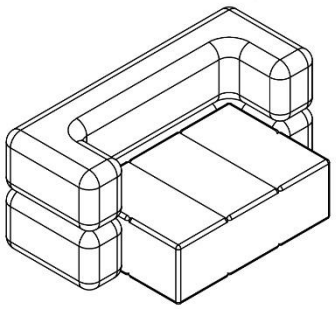
2.	Boule de polystyrène	1	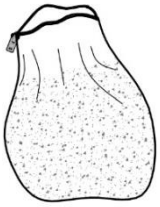

5. Montage

5.1. Consignes de sécurité

Toutes les informations relatives à la sécurité et à la santé doivent être lues.

Risque de blessure
Une manipulation incorrecte lors du montage peut entraîner des blessures.

- Le nombre de paquets peut varier en fonction de la commande. Veuillez vous assurer que les paquets sont ouverts par le haut. Fais très attention en ouvrant les paquets.
- Immédiatement après le déballage, vérifie que la livraison est complète et que le produit et toutes les pièces sont en parfait état.
- Ne monte le produit **que** si la livraison est complète et sans défaut.
- Ne place le produit que sur une surface sûre, plane et solide.
- Les erreurs d'utilisation, les erreurs de montage ou les dommages causés par le montage sont exclus de la garantie.
- Une personne est nécessaire pour le montage du produit.
- Porte des vêtements de protection, tels que des chaussures de sécurité et des gants de protection, lors du montage.

5.2. Structure du produit

Le produit est livré démonté et peut être monté avec peu d'efforts. Respecte scrupuleusement les instructions de montage. En cas de non-respect, le fonctionnement et la sécurité du produit ne sont pas garantis.

Outils nécessaires

	Cutter	

REMARQUE

- Les instructions suivantes doivent être lues attentivement.
- Montez le produit à l'endroit où il sera installé.
- Les boules de polystyrène se trouvent dans le pouf.
- Conserve le sac et place les billes de polystyrène dans le sac afin de pouvoir laver le pouf.

Étapes de construction du

Illustration	Étape de construction
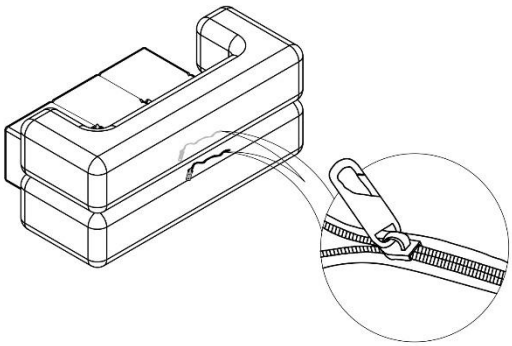	**Étape 1 :** - Ouvre la fermeture éclair du pouf.
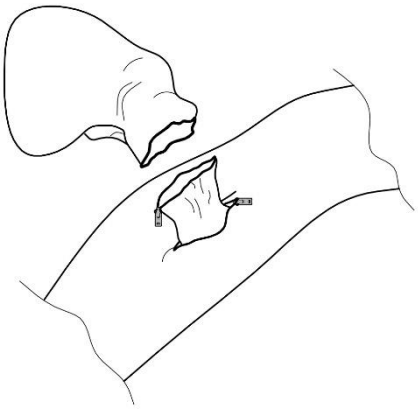	**Étape 2 :** - Renverse les boules de polystyrène dans le pouf.
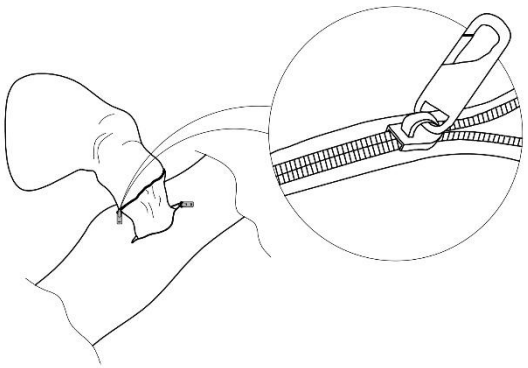	**Étape 3 :** - Ferme la fermeture éclair du pouf.

Illustration	Étape de construction
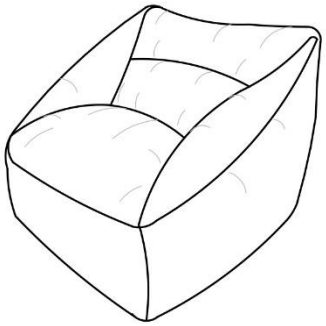	**Étape 4** - Produit fini.
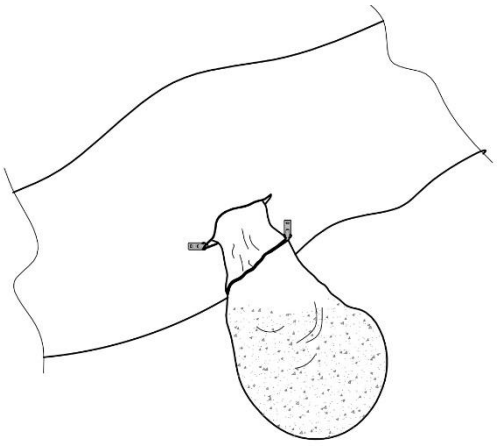	**Étape 4 :** - Retire les boules de polystyrène avant de laver le pouf.

6. Application

6.1. Consignes de sécurité

Les informations suivantes relatives à la sécurité et à la santé doivent être lues attentivement.

Risque de blessure
Une manipulation inappropriée lors de l'utilisation peut entraîner des blessures.



- N'utilise pas un produit endommagé.
- Ne modifie pas le produit.
- **Risque de basculement et de chute !** Le produit n'est pas un jouet pour enfants, ni un mur d'escalade ou un équipement sportif. Les différents éléments du produit peuvent tomber s'ils sont soumis à une charge unilatérale, la conséquence pouvant être la mort.
- Les enfants peuvent se blesser en jouant avec le produit ou en se hissant sur le produit.
- **Risque de basculement et de chute !** Ne te mets pas sur le pouf.
- Vérifie que la fermeture éclair est bien fermée avant chaque utilisation du produit.

6.2. Première mise en service

Avant la première utilisation, vérifie que le produit n'est pas endommagé. Le produit ne doit être utilisé que s'il n'est pas endommagé.

6.3. Exploitation

Vérifie avant d'utiliser le produit,

- le bon état.
- que les fermetures éclair sont fermées.

6.4. Lieu de stockage



- Stocke le produit uniquement dans des locaux secs, protégés des intempéries et bien aérés.

7. Dépannage

Si les dysfonctionnements suivants surviennent pendant le fonctionnement, veuillez vérifier les causes d'erreur suivantes à l'aide du tableau suivant. Si les mesures indiquées ne permettent pas de résoudre le problème, mettre le produit hors service.

Erreur	Cause possible	Solution
Le produit vacille ou oscille	- Le produit est trop sollicité - Les boules de polystyrène tombent du pouf / du tabouret	- Respecter les limites de charge - Fermer la fermeture éclair.

Si un autre problème survient avec le produit, contacte-nous.

8. Nettoyage et entretien

8.1. Consignes de sécurité

Risque de blessure
Une manipulation non conforme lors de l'utilisation peut entraîner des dommages



- Enlève toutes les salissures le plus rapidement possible. (plus tu attends, plus il sera difficile d'enlever les salissures).
- La housse peut être endommagée par l'exposition à une forte chaleur et aux rayons UV.
- Dans le cas d'un meuble rembourré, le coussin d'assise peut se modifier en raison d'une sollicitation constante, cela correspond à un processus normal et ne constitue pas un motif de réclamation.
- Les coussins changent également de forme en cas d'utilisation constante, ce qui n'est pas non plus un motif de réclamation.
- La couleur du rembourrage peut changer en raison de l'usure des tissus, par exemple des tissus de jeans, ce qui ne constitue pas non plus un motif de réclamation.
- Une formation de creux et aussi de plis peut se produire pendant le fonctionnement du produit.
- Pour éliminer la saleté ou les cheveux gênants, il suffit d'aspirer le produit.
- L'utilisation d'un embout plat ou d'une brosse douce sur l'aspirateur permet d'éviter d'endommager le matériel.
- Un entretien régulier permet d'éviter les odeurs tenaces.
- Nettoie et entretiens régulièrement le produit, indépendamment des taches visibles.
- Ne nettoie pas le tissu avec un nettoyeur à vapeur.
- Pour l'entretien du tissu, utilise un produit de nettoyage adapté aux meubles rembourrés.



Remarque sur la formation de pilules :
Le boulochage se produit lorsque les fibres du revêtement de meuble se contractent et forment un nœud. C'est pourquoi on l'appelle aussi formation de nœuds ou boulochage et qu'il fait partie des phénomènes d'usure naturels. Il ne s'agit donc pas d'une indication de qualité inférieure, mais du résultat des sollicitations quotidiennes. La durabilité du tissu d'ameublement n'en est pas affectée, car les bouloches ne sont formées que de fibres détachées.

Quelle est la meilleure façon d'éliminer la formation de pilules ?

- Rouleau à peluches
- Brosse à peluches
- Rasoir anti-boulochage



Remarque sur le rembourrage décontracté :
Pour être particulièrement douillet et confortable, un rembourrage décontracté est idéal. Le rembourrage s'adapte à votre morphologie. En raison de l'enfoncement dans votre canapé, la charge est plus importante qu'avec un tissu d'ameublement classique et des ondulations / plis se forment. Il s'agit d'une caractéristique typique du produit et non d'un défaut.

La formation de nodules, de bouloches ainsi que de plis ne sont pas des défauts de qualité et sont exclus de toute réclamation.

9. Démontage

9.1. Consignes de sécurité

Risque de blessure
Une manipulation inappropriée lors du démontage peut entraîner des blessures.



- Le démontage du produit doit être effectué dans l'ordre inverse du montage. (**voir chapitre Montage**)

10. Élimination

10.1. Remarques générales



- Éliminer le produit et tous ses composants conformément aux réglementations locales et nationales, afin d'éviter tout dommage à l'environnement.
- Nos emballages sont fabriqués à partir de matériaux respectueux de l'environnement. Ils peuvent être recyclés et servir ainsi de matières premières précieuses. Élimine les matériaux d'emballage (cartons, emballages sales, etc.) séparément et de manière appropriée, conformément aux réglementations nationales en vigueur.
- Contacte le fabricant en cas d'incertitude quant à l'élimination.
- Tu peux également obtenir des informations sur l'élimination correcte des déchets auprès des centres d'élimination locaux.

Home Deluxe GmbH
Chemin de retranchement 2
32312 Lübbecke
Allemagne
Tél : +49 (0)5743 6181-0
www.home-deluxe-gmbh.de

GA-272-00_heaven
2024/09